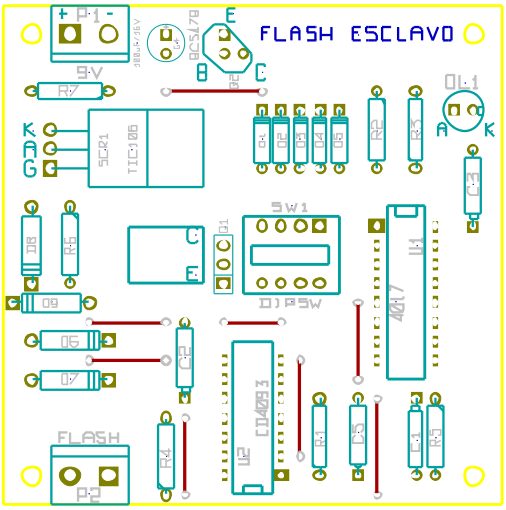
FLASH ESCLAVO
P1
9V
R7
BC547
E
B
C
Q2
SCR1
TIC106
K
A
G
D1
A
K
R1
R2
R3
C3
SW1
DIPSW
U1
4017
U2
CD4013
C2
D8
R6
D9
D6
D7
Q1
C
E
R4
R5
C4
FLASH
P2