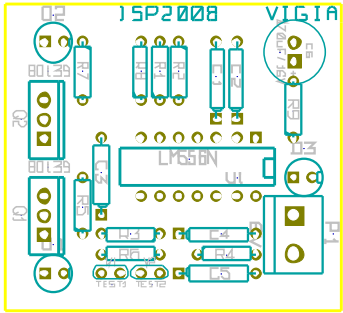
ISP2008 VIGIA
Q2
BC108
Q1
BC108
R7
R8
R9
R2
C1
C2
R3
LM358N
U1
C3
R5
L1
R6
C4
R4
C5
D1
P1
TEST1
TEST2